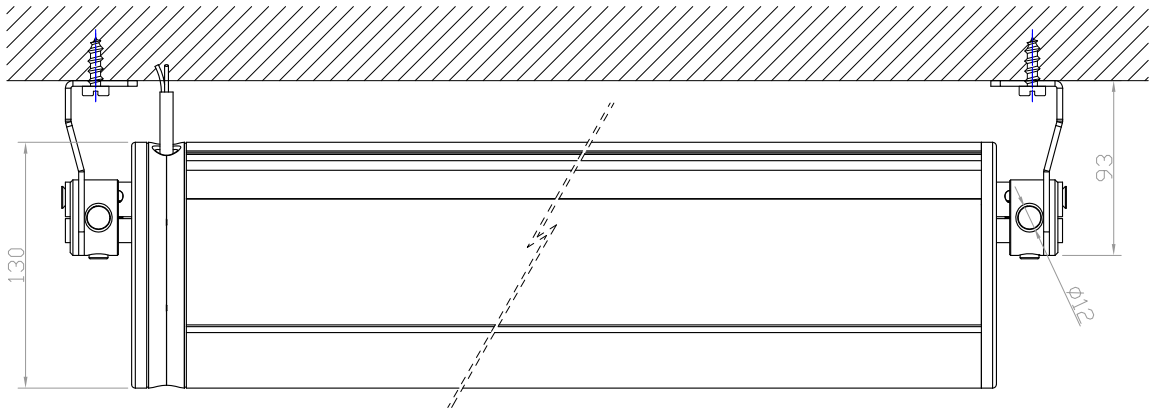

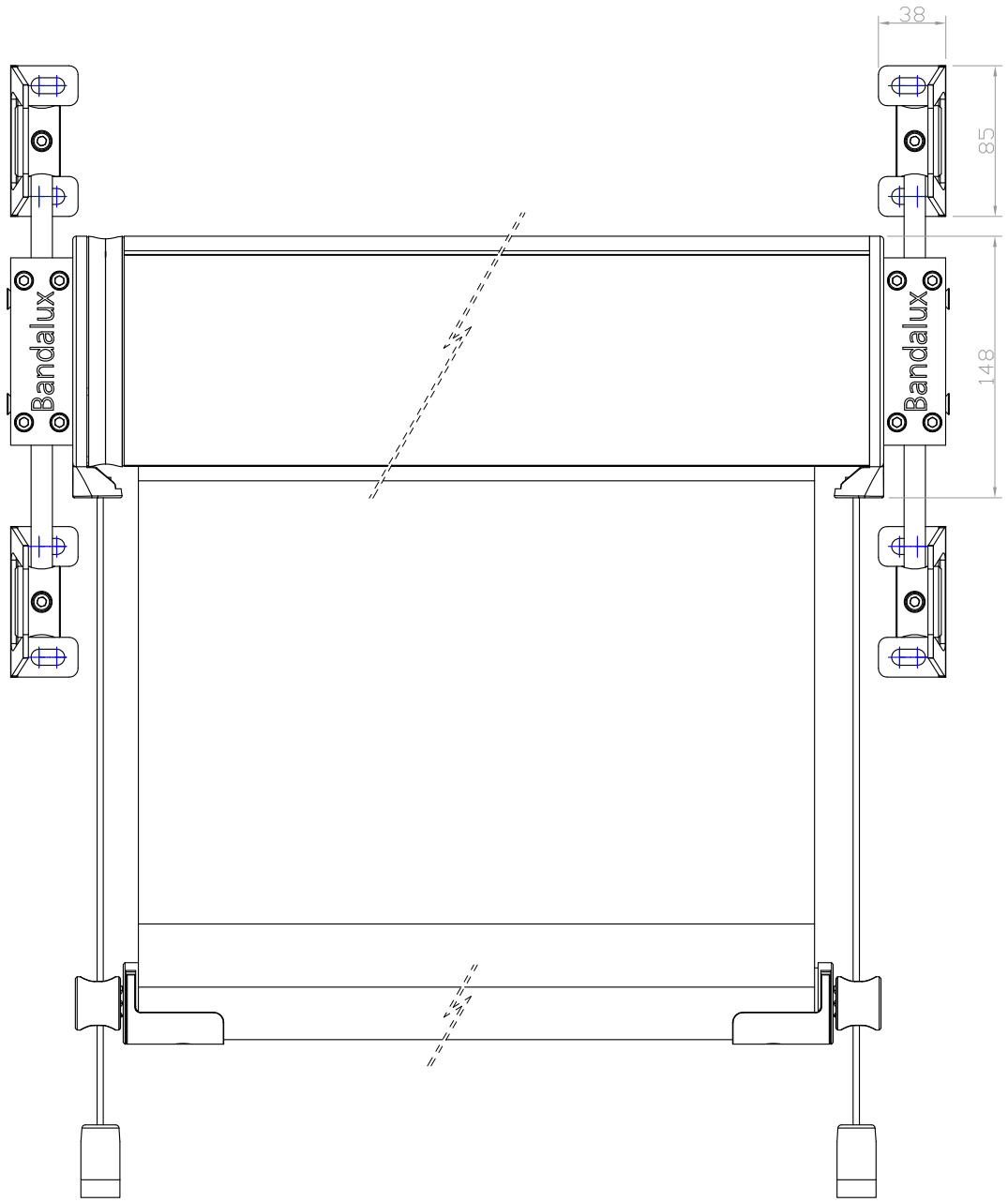

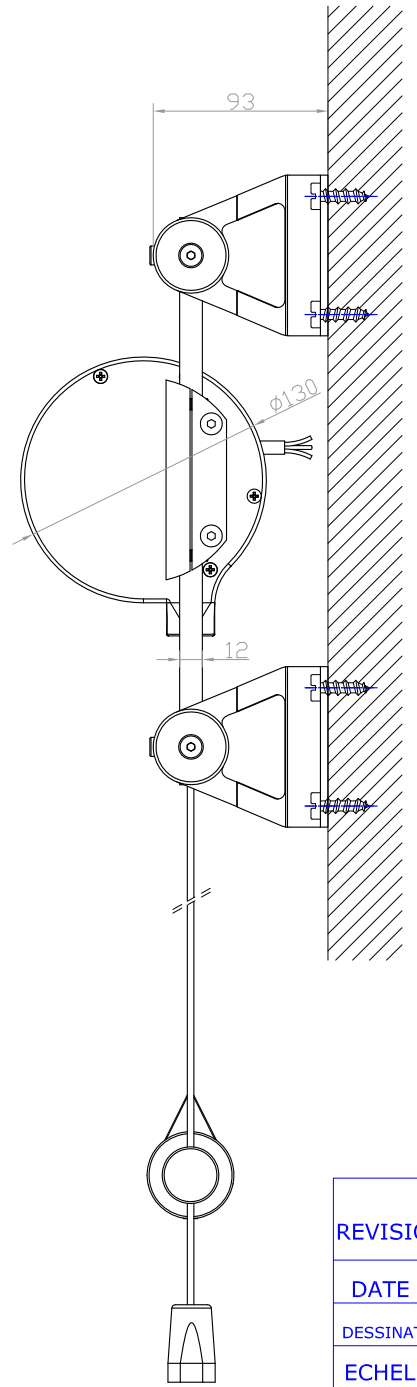

REVISION	~~1~~ 2 3 4 5 6 7 8 9	BANDALUX	
DATE	05-09-2013	PLAN Nº	
DESSINATEUR	Ivan Acosta	FORMAT	A-3
ECHELLE 1:4	Tolérances générales	Store enrouleur avec caisson O-Box 130 Fixation guidage par tige réglable Ø12mm Mécanisme: moteur guidage par câble Barre de charge occulte de 30mm/40mm	

>		5	11	20	35	55	80
Jusqu'à	5	11	20	35	55	80	120
±	0.1	0.15	0.18	0.2	0.25	0.3	0.35